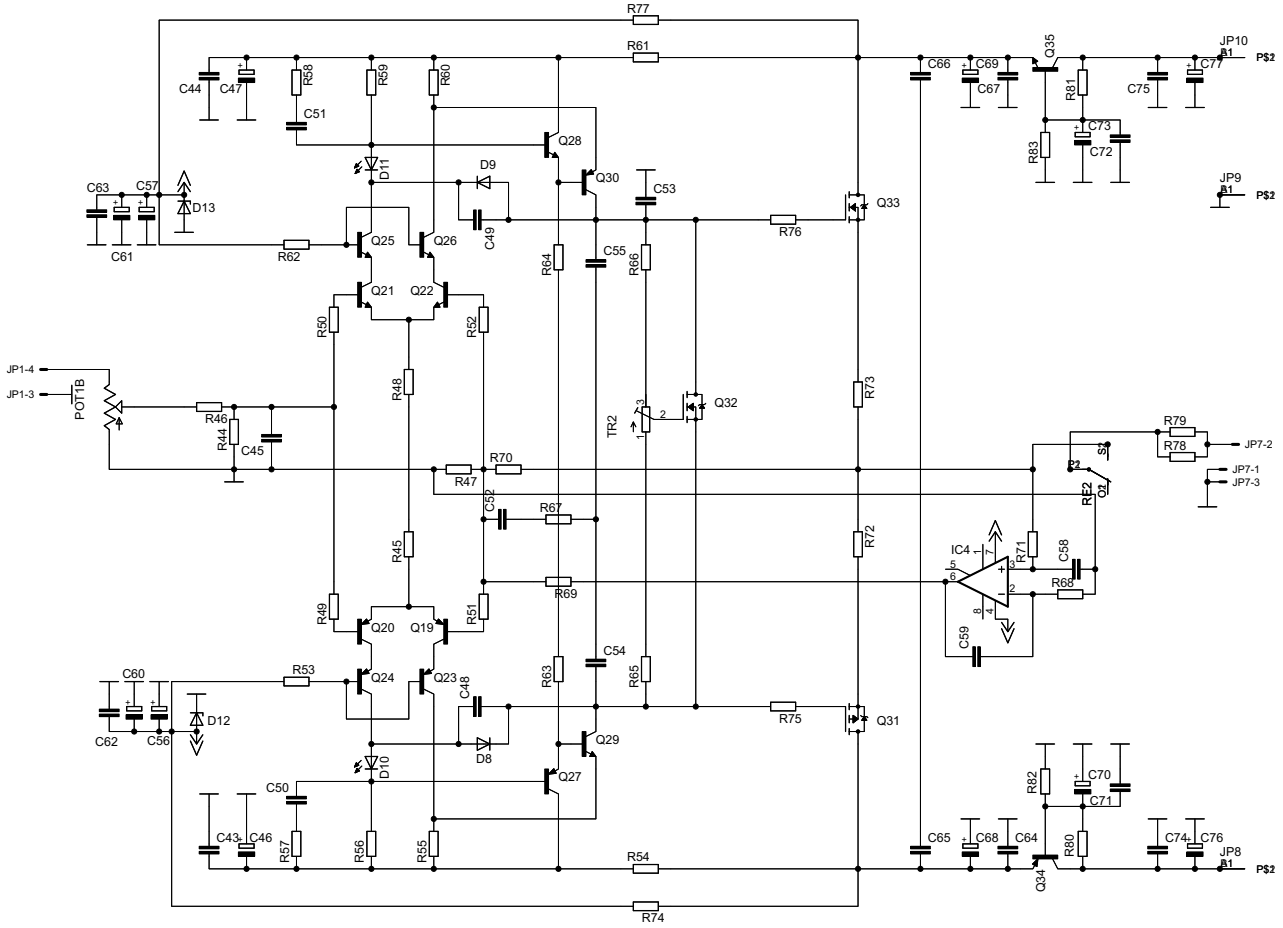
R77
R61
C44
C47
R58
R59
R60
C51
Q28
D11
D9
Q30
C53
C63
C57
D13
C61
R62
Q25
Q26
C49
R64
C55
R66
R76
Q33
Q21
Q22
R50
R52
R48
JP1-4
JP1-3
POT1B
R46
R44
C45
TR2
Q32
R73
R79
R78
JP7-2
JP7-1
JP7-3
R47
R70
C52
R67
RE2
Q2
S2
P2
IC4
R71
C58
R68
C59
R45
R72
R69
R49
Q20
Q19
R51
C54
C60
R53
Q24
Q23
C48
R63
R65
R75
Q31
C62
C56
D12
D8
Q29
D10
Q27
C50
R82
C70
C71
C43
C46
R57
R56
R55
C65
C68
C64
Q34
R80
C74
C76
JP8
R54
R74
JP10
JP9
Q35
C66
C69
C67
R81
C75
C77
C73
C72
R83
P$2

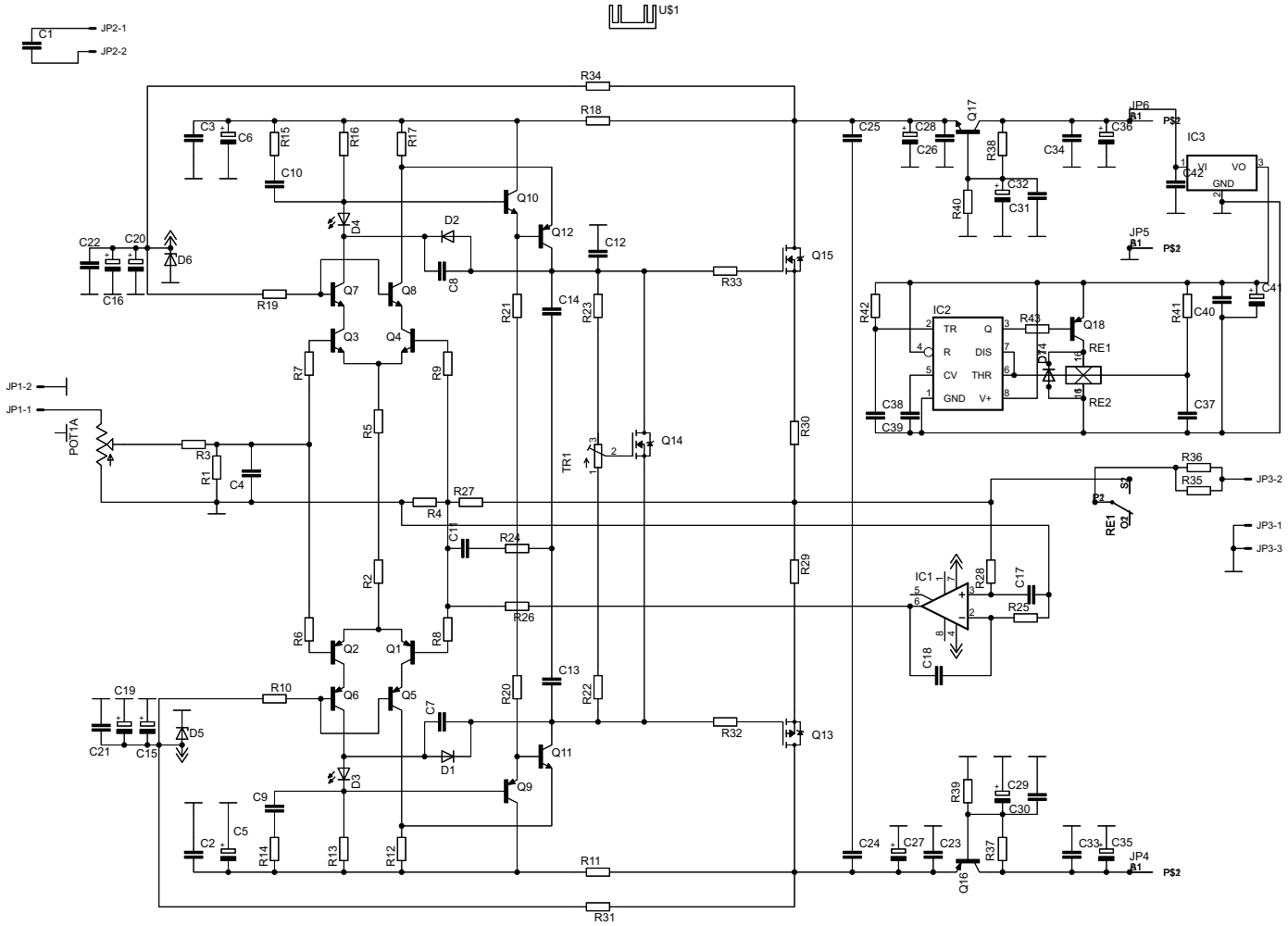
U$1
C1
JP2-1
JP2-2
R34
R18
C3
C6
R15
R16
R17
C10
Q10
D4
D2
Q12
C12
C22
C20
D6
C16
R19
Q7
Q8
C8
R33
Q15
R21
C14
R23
Q3
Q4
R7
R9
JP1-2
JP1-1
POT1A
R5
R3
R1
C4
TR1
Q14
R30
R27
R4
C11
R24
R2
R29
R6
Q2
Q1
R8
R26
C13
C19
R10
Q6
Q5
R20
R22
C7
R32
Q13
C21
C15
D5
D1
Q11
D3
Q9
C9
C2
C5
R14
R13
R12
R11
R31
C25
C28
C26
Q17
R38
C32
C31
R40
C34
C36
JP6
JP5
IC3
C42
VI
VO
GND
IC2
TR
Q
R
DIS
CV
THR
GND
V+
R42
R43
Q18
RE1
RE2
D14
C41
R41
C40
C38
C39
C37
R36
R35
JP3-2
JP3-1
JP3-3
IC1
R28
C17
R25
C18
R39
C29
C30
C24
C27
C23
Q16
R37
C33
C35
JP4
P$2